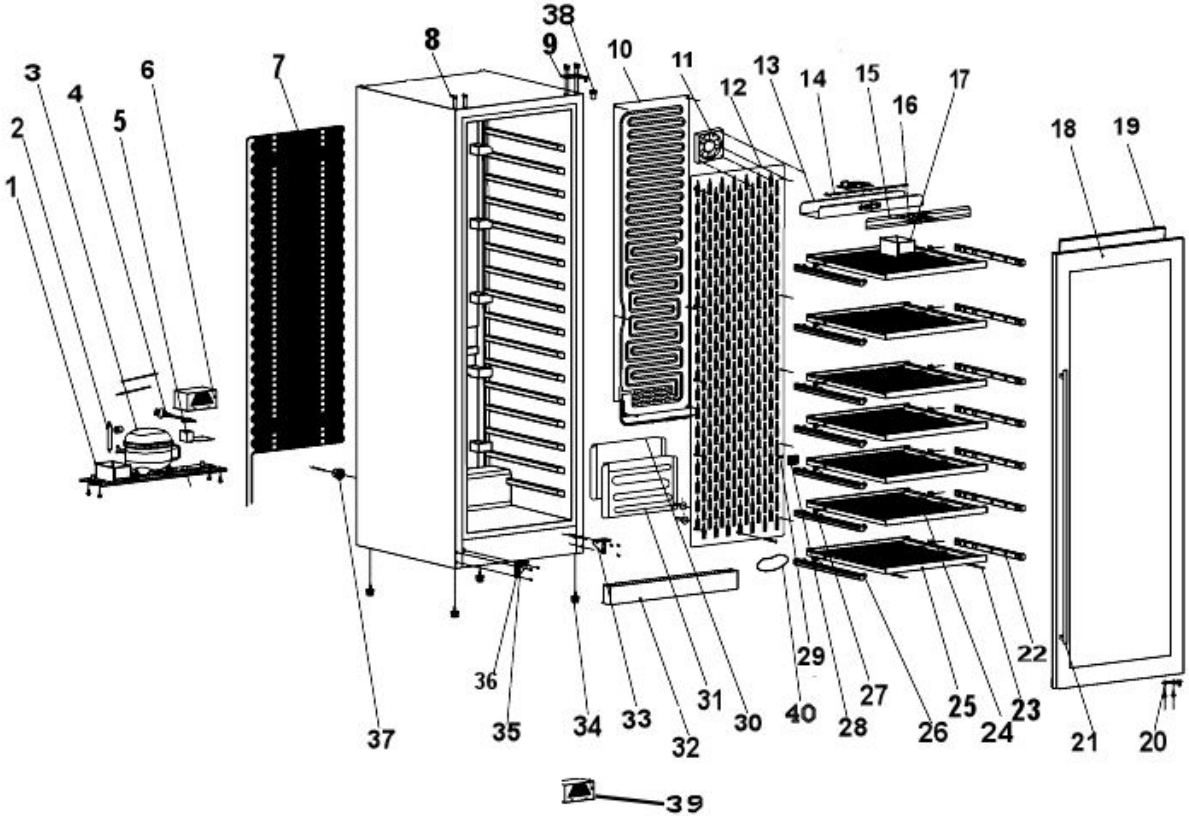
1
2
3
4
5
6
7
8
9
38
10
11
12
13
14
15
16
17
18
19
22
23
24
25
26
27
28
29
40
30
31
32
33
34
35
36
37
21
20
39